SCH100 Series

螺杆滑台/无尘环境
Screw slide table/dust-free environment

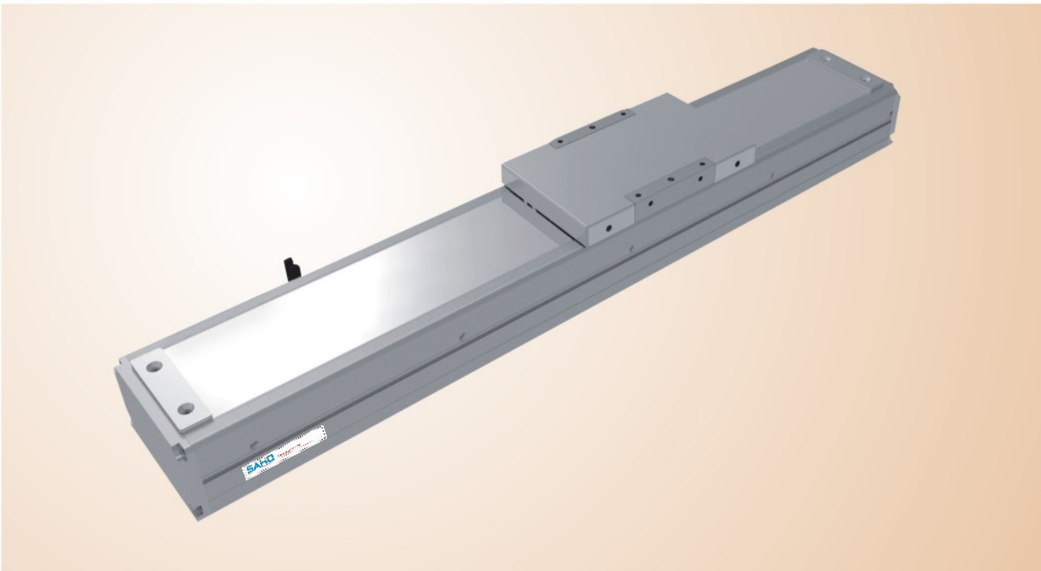

最大行程 Maximum stroke 1050 mm | 最高速度 top speed 1600 mm/s | 马达容量 Motor capacity 100 W | 滚珠螺杆 Ball Screw φ16MM | 直线滑轨 Straight track 20X15.5-1支

型號表示方式 Ordering Method

SCH100 - L 5 - 100 - BC - M10B - C 4 - 0001

- ■本體型號 Model
- ■行程 Stroke: 100～1050
- ■特注式樣 Special Order NO.
- ■導程 Lead
- ■馬達連結型式 Motor Position
- ■馬達廠牌、功率 Motor Brand、Power Output
- ■煞車 Brake
- ■原點光電固定位置 Home Sensor
- ■極限光電數量 Limit Sensor

■導程 Lead

05	05mm
10	10mm
20	20mm
32	32mm

■馬達連結型式 Motor Position

M	馬達直結 Motor buit-in
BC	馬達外露 Motor Exposed
BM	馬達下折 Motor On Lower Side
BR	馬達右折 Motor On Right Side
BL	馬達左折 Motor On Left Side

■馬達廠牌、功率 Motor Brand、Power Output

P	國際 Panasonic	10	100W
T	臺達 Delta	-	-
Y	安川 Yaskawa	-	-
M	三菱 Mitsubishi	-	-

■煞車 Brake

B	剎車 With Brake

※若無煞車則不表示 ※If No Brake,No Description.

■原點光電固定位置 Home Sensor

内置型 In Side	
A	馬達側 Motor Side
B	反馬達側 Opposite Motor Side
外 掛型 Out Side	
C	馬達側 Motor Side
D	反馬達側 Opposite Motor Side
E	無 SENSOR

■極限光電數量 Limit Sensor

内置型 In Side	
1	1只 1PC
2	2只 2PC
外掛型 Out Side	
3	1只 1PC
4	2只 2PC
5	無 SENSOR

2022产品综合型录

基本仕樣 Specification

性能 Capability	位置重復精度 Repeatability (mm)		±0.01			
	螺桿導程 Belt Lead (mm)		5	10	20	32
	最高速度 Maximum Speed (mm/s)		250	500	1000	1600
	最大可搬重量 Maximum Payload	水平使用 Horizontal (kg)	50	30	18	8
		垂直使用 Vertical (kg)	12	8	3	-
	定格推力 Rated Thrust (N)		341	170	85	53
	標準行程 Stroke Pitch (mm)		100-1050mm/50間隔 50mm pitch			
部品 Parts	AC伺服馬達容量 AC Servo Motor Output (W)		100			
	滾珠螺桿外徑 Ball Screw Ø (mm)		C7 ?6			
	高剛性直線滑軌 High Rigidity Linear Guide (mm)		20X15.5			
	聯軸器 Coupling (mm)		10X8			
	原點感應器 Home Sensor	外掛 Outside	EE-SX672 (NPN)			
		内置 Built in	EE-SX674 (NPN)			

感應器接綫圖<原點及端點> Sensor Layout

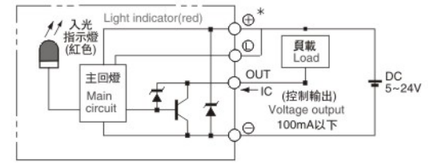

容許負載力距表N.m Allowable Overhang

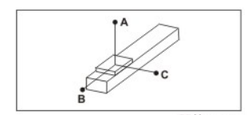

(單位:mm)

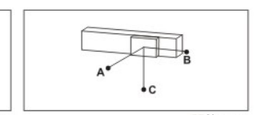

(單位:mm)

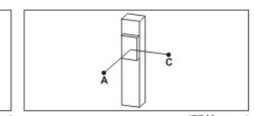

(單位:mm)

水平安裝 Horizontal Installation		A	B	C
導程 5 Lead	30kg	547	24	42
	40kg	391	29	29
	50kg	298	22	21
導程 10 Lead	15kg	521	84	80
	25kg	298	47	44
	30kg	242	37	35
導程 20 Lead	5kg	675	224	193
	10kg	330	107	93
	18kg	175	55	48
導程 32 Lead	3kg	486	259	198
	5kg	288	152	116
	-	-	-	-

墙面安装 Wall Installation		A	B	C
導程 5 Lead	10kg	52	53	670
	20kg	35	35	455
	50kg	21	22	298
導程 10 Lead	10kg	124	131	770
	20kg	58	61	383
	30kg	35	37	242
導程 20 Lead	6kg	160	185	562
	12kg	76	88	272
	18kg	48	55	175
導程 32 Lead	2kg	300	393	733
	5kg	116	152	288
	-	-	-	-

垂直安装 Vertical Installation		A	C
導程 5 Lead	5kg	310	310
	8kg	192	192
	12kg	129	129
導程 10 Lead	4kg	344	344
	8kg	172	172
	-	-	-
導程 20 Lead	2kg	546	546
	3kg	364	364
	-	-	-

水平使用時 Static Loading Moment

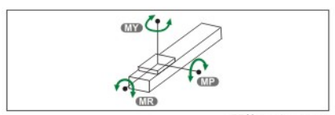

(單位 Unit : N.m)

MY	110
MP	110
MR	120

搭配伺服馬達一覽表 Suitable Motor Brand

廠牌 Brand	馬達記號 Mark	煞車有無 Brake	馬達容量 Watt	電源電壓 AC-Voltage	伺服馬達型號 Motor Model	驅動器型號 Driver Model
三菱 Mitsubishi	M	無煞車(水平仕樣) No Brake (Horizontal Type)	100	220	HF-KP13	MR-J3-10A
		有煞車(垂直仕樣) With Brake (Vertical Type)	100	220	HF-KP13B	MR-J3-10A
國際 Panasonic	P	無煞車(水平仕樣) No Brake (Horizontal Type)	100	220	MSMD012P1S	MADDT1205
		有煞車(垂直仕樣) With Brake (Vertical Type)	100	220	MSMD012P1T	MADDT1205
臺達 Delta	T	無煞車(水平仕樣) No Brake (Horizontal Type)	100	220	ECMA-C20401GS	ASD-B20121-B
		有煞車(垂直仕樣) With Brake (Vertical Type)	100	220	ECMA-C20401SS	ASD-B20121-B

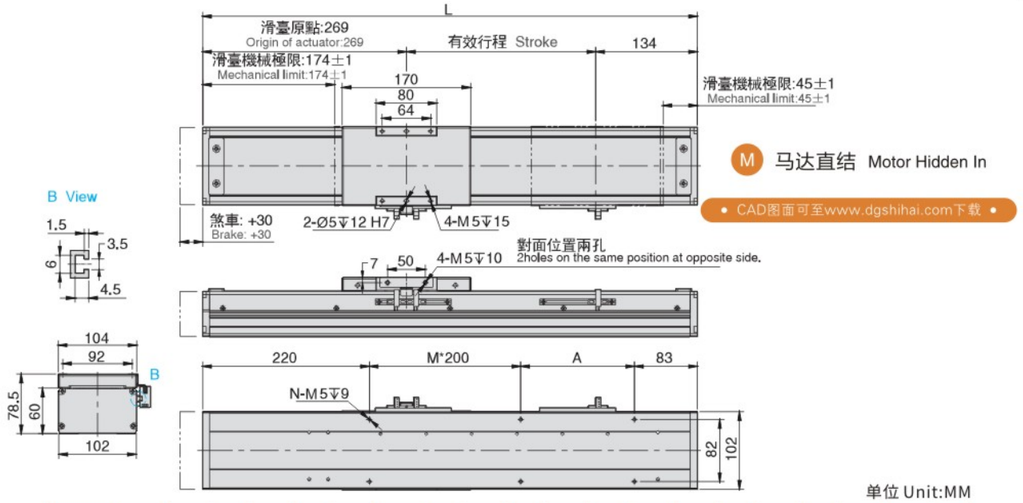

M 马达直结 Motor Hidden In

• CAD图面可至www.dgshihai.com下载 •

单位 Unit:MM

有效行程 stroke	100	150	200	250	300	350	400	450	500	550	600	650	700	750	800	850	900	950	1000	1050
L	503	553	603	653	703	753	803	853	903	953	1003	1053	1103	1153	1203	1253	1303	1353	1403	1453
A	200	50	100	150	200	50	100	150	200	50	100	150	200	50	100	150	200	50	100	150
M	0	1	1	1	1	2	2	2	2	3	3	3	3	4	4	4	4	5	5	5
N	4	6	6	6	6	8	8	8	8	10	10	10	10	12	12	12	12	14	14	14
KG	5.98	6.36	6.75	7.13	7.52	7.9	8.29	8.67	9.06	9.44	9.83	10.21	10.61	10.98	11.37	11.75	12.14	12.52	12.91	13.29

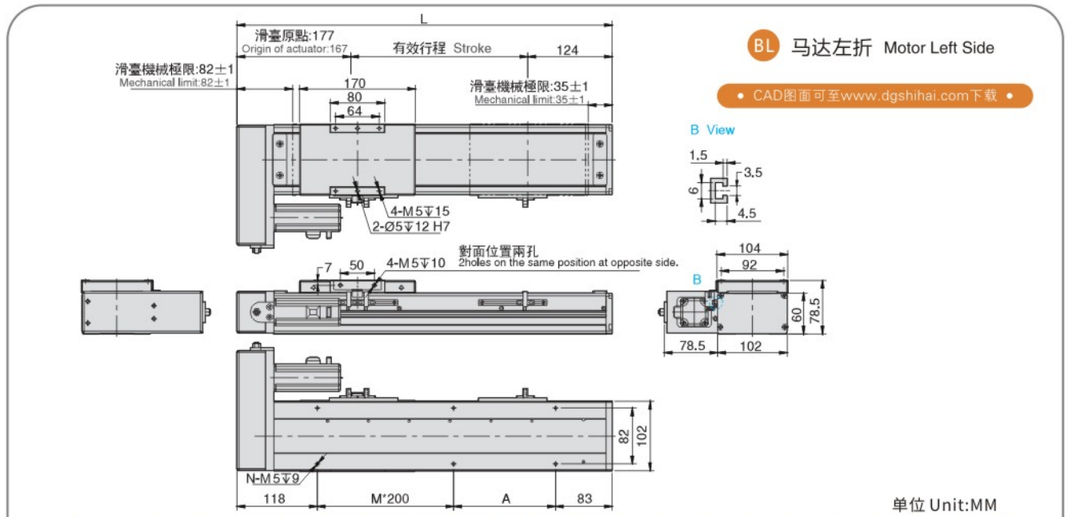

BL 马达左折 Motor Left Side

• CAD图面可至www.dgshihai.com下载 •

单位 Unit:MM

有效行程 stroke	100	150	200	250	300	350	400	450	500	550	600	650	700	750	800	850	900	950	1000	1050
L	401	451	501	551	601	651	701	751	801	851	901	951	1001	1051	1101	1151	1201	1251	1301	1351
A	200	50	100	150	200	50	100	150	200	50	100	150	200	50	100	150	200	50	100	150
M	0	1	1	1	1	2	2	2	2	3	3	3	3	4	4	4	4	5	5	5
N	4	6	6	6	6	8	8	8	8	10	10	10	10	12	12	12	12	14	14	14
KG	5.98	6.36	6.75	7.13	7.52	7.9	8.29	8.67	9.06	9.44	9.83	10.21	10.6	10.98	11.37	11.75	12.14	12.52	12.91	13.29

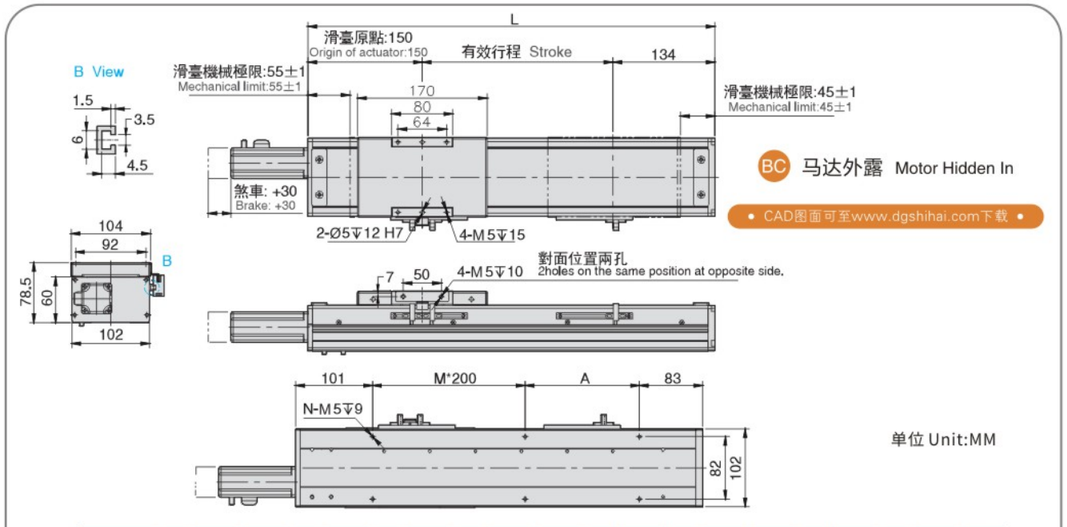

BC 马达外露 Motor Hidden In

• CAD图面可至www.dgshihai.com下载 •

单位 Unit:MM

有效行程 stroke	100	150	200	250	300	350	400	450	500	550	600	650	700	750	800	850	900	950	1000	1050
L	384	434	484	534	584	634	684	734	784	834	884	934	984	1034	1084	1134	1184	1234	1284	1334
A	200	50	100	150	200	50	100	150	200	50	100	150	200	50	100	150	200	50	100	150
M	0	1	1	1	1	2	2	2	2	3	3	3	3	4	4	4	4	5	5	5
N	4	6	6	6	6	8	8	8	8	10	10	10	10	12	12	12	12	14	14	14
KG	5.98	6.36	6.75	7.13	7.52	7.9	8.29	8.67	9.06	9.44	9.83	10.21	10.6	10.98	11.37	11.75	12.14	12.52	12.91	13.29

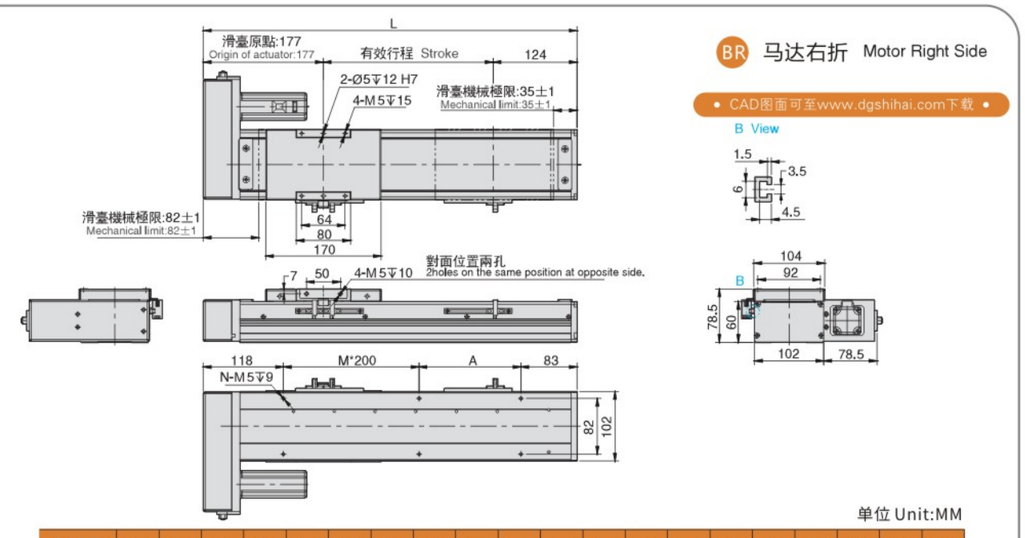

BR 马达右折 Motor Right Side

• CAD图面可至www.dgshihai.com下载 •

单位 Unit:MM

有效行程 stroke	100	150	200	250	300	350	400	450	500	550	600	650	700	750	800	850	900	950	1000	1050
L	401	451	501	551	601	651	701	751	801	851	901	951	1001	1051	1101	1151	1201	1251	1301	1351
A	200	50	100	150	200	50	100	150	200	50	100	150	200	50	100	150	200	50	100	150
M	0	1	1	1	1	2	2	2	2	3	3	3	3	4	4	4	4	5	5	5
N	4	6	6	6	6	8	8	8	8	10	10	10	10	12	12	12	12	14	14	14
KG	5.98	6.36	6.75	7.13	7.52	7.9	8.29	8.67	9.06	9.44	9.83	10.21	10.6	10.98	11.37	11.75	12.14	12.52	12.91	13.29

SCH100 Series

螺杆滑台/无尘环境
Screw slide table/dust-free environment

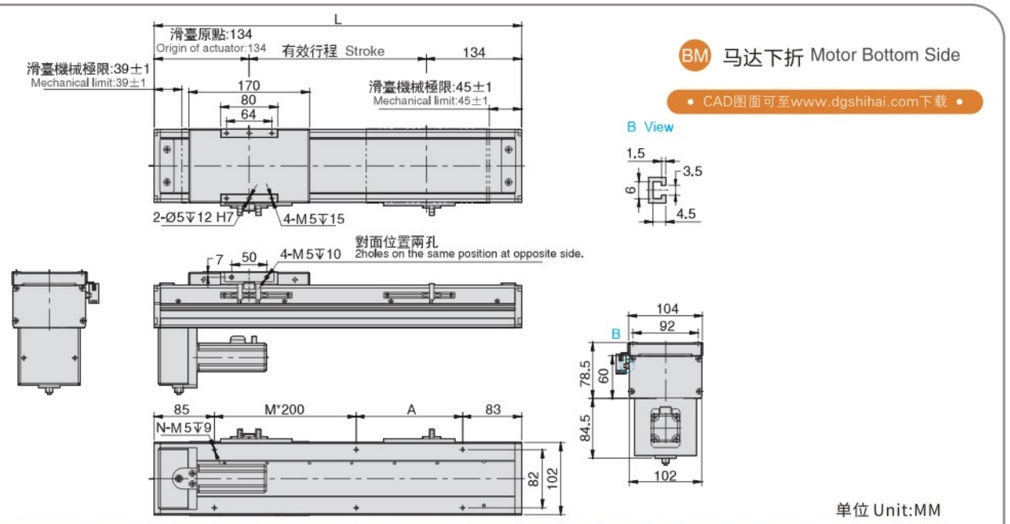

单位 Unit:MM

有效行程 stroke	100	150	200	250	300	350	400	450	500	550	600	650	700	750	800	850	900	950	1000	1050
L	368	418	468	518	568	618	668	718	768	818	868	918	968	1018	1068	1118	1168	1218	1268	1318
A	200	50	100	150	200	50	100	150	200	50	100	150	200	50	100	150	200	50	100	150
M	0	1	1	1	1	2	2	2	2	3	3	3	3	4	4	4	4	5	5	5
N	4	6	6	6	6	8	8	8	8	10	10	10	10	12	12	12	12	14	14	14
KG	5.98	6.36	6.75	7.13	7.52	7.9	8.29	8.67	9.06	9.44	9.83	10.21	10.6	10.98	11.37	11.75	12.14	12.52	12.91	13.29