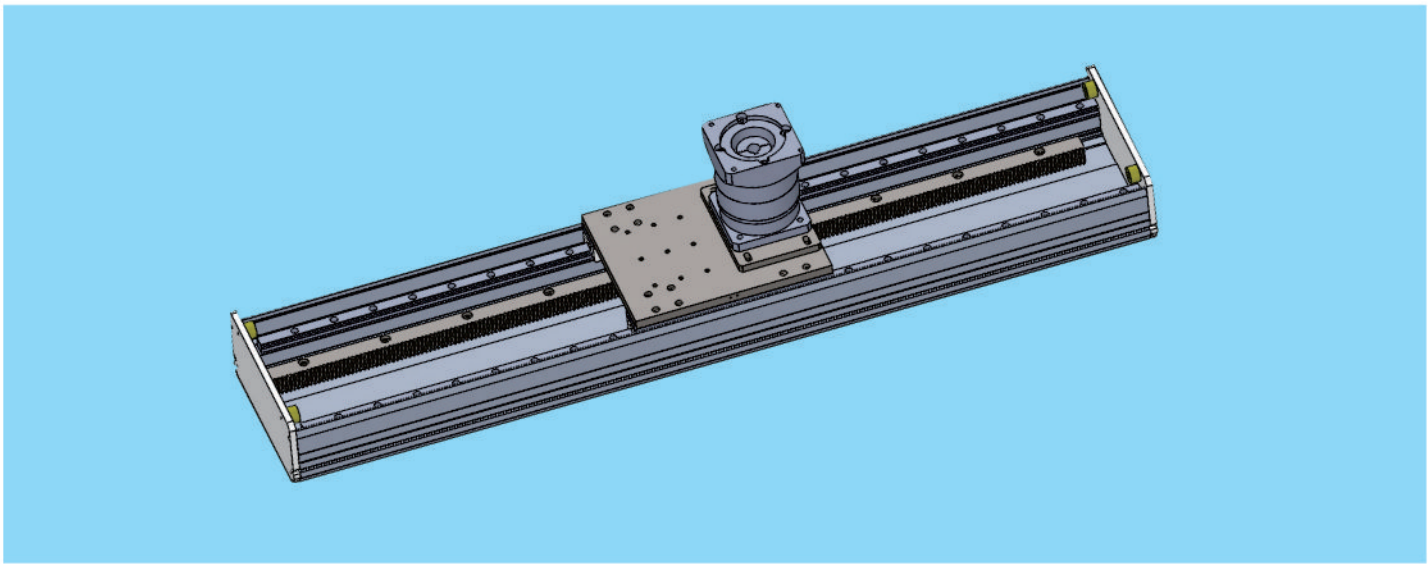

最大行程 Maximum stroke	最高速度 top speed	马达容量 Motor capacity	斜齿条 Inclined rack	直线滑轨 Straight track
6000mm	1000mm/s	750W	2模	20×7.5－2支

型号表示方式 Model representation

ZDM270 - S500 - P - 750W - BJ

ZDM270 本机型号 model

S500 行程 trip

1-6000mm
50间隔50mmPitch

P 精密度 Precision

P	普通级
P	精密级

750W 伺服马达 Servo motor

1	400W
2	750W
3	1000W
H	步进电机

BJ 滑块长度 Slide length

BJ	标准滑块
DJ	定制滑块

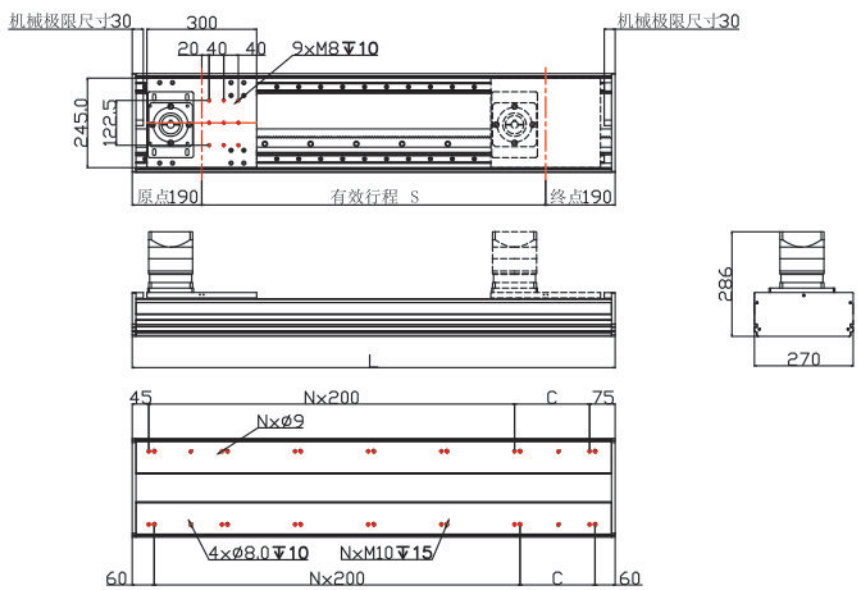

有效行程	100	200	300	400	500	600	700	800	900	1000	1100	1200	1300	1400	1500	1600	1700	1800	1900	2000	2100	2200	2300	2400
L	480	580	680	780	880	980	1080	1180	1280	1380	1480	1580	1680	1780	1880	1980	2080	2180	2280	2380	2480	2580	2680	2780
C	160	260	160	260	160	260	160	260	160	260	160	260	160	260	160	260	160	260	160	260	160	260	160	260
N	1	1	2	2	3	3	4	4	5	5	6	6	7	7	8	8	9	9	10	10	11	11	12	12
重量(KG)	39.84	43.53	47.21	50.9	54.58	28.26	61.94	65.62	69.31	72.99	76.67	80.36	84.06	87.72	91.41	95.09	98.77	102.5	106.1	109.8	113.5	117.2	120.9	124.6