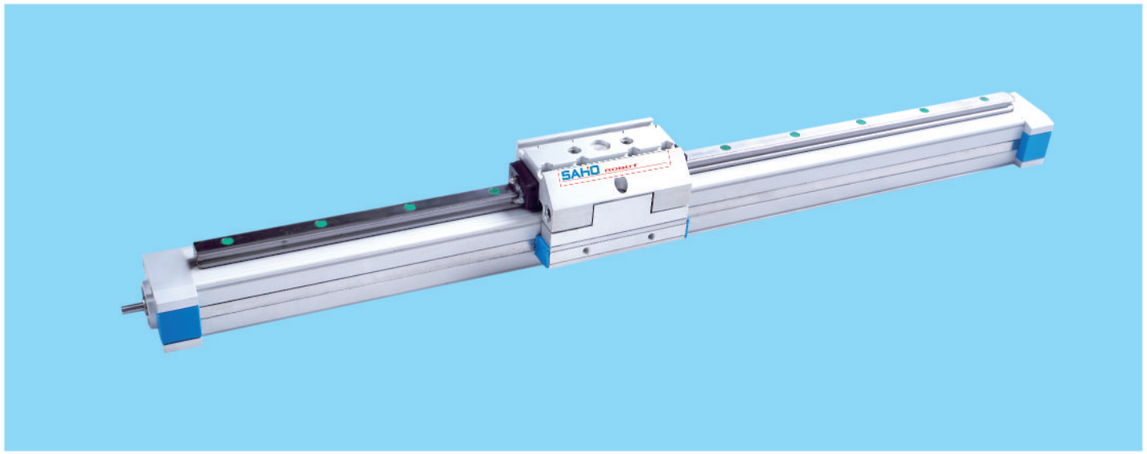

最大行程 Maximum stroke	最高速度 top speed	马达容量 Motor capacity	滚珠螺杆 Ball screw	直线滑轨 Straight track
1050mm	1000mm/s	200W	⌀12mm	15×12.5－2支

型号表示方式 Model representation

SR45 - P10 - S500 - 100W - BJ

本机型号 model

螺杆导程 Screw Lead

P10	10mm

行程 trip

100-1050mm
50间隔50mmPitch

伺服马达 Servo motor

1	100W
2	200W
H	步进电机

滑块长度 Slide length

BJ	标准滑块
DJ	定制滑块

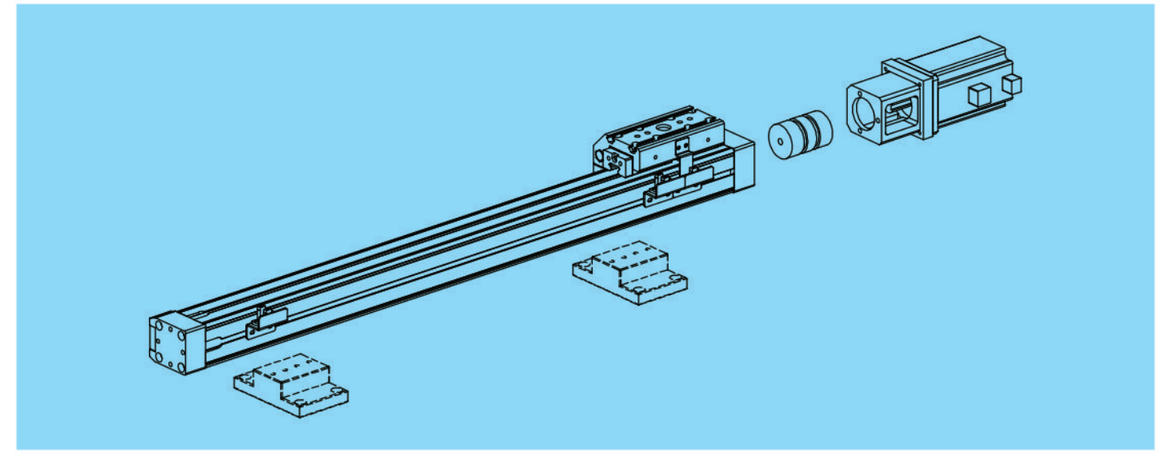

基本样式 basic

性能	位置重复精度 Position repetition accuracy(mm)		±0.01/±0.02	
	螺杆导程 Screw lead(mm)		5	10
	最高速度 top speed(mm/s)		250	500
	最大可搬重量 Maximum carrying weight	水平使用 Horizontal use(kg)	30	25
		垂直使用 Vertical use(kg)	15	10
	标准行程 Standard travel(mm)		100~1050mm/50间隔	
部品	Ac伺服马达容量 AC servo motor capacity(w)		100/200/400	
	滚珠螺杆外径 Outside diameter of ball screw(mm)		C7⌀12	
	高刚性直线滑轨 High rigid straight track(mm)		15×12.5	
	联轴器 coupling(mm)		LK5-C30-0810	
	原点感应器 Home sensor	外挂 Plug in	FC-SPX307Z(NPN)	
			LU674-5NA(NPN)	

容许负载力矩表N.m Allowable Overhang

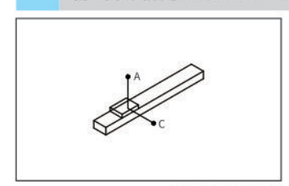

(单位:mm) (Unit:mm)

水平安装		A	C
导程5 Lead	20kg	500	200
	30kg	400	300
	-	-	-
导程10 Lead	10kg	500	500
	15kg	350	300
	25kg	180	200
导程16 Lead	5kg	190	300
	10kg	100	200
	20kg	50	80
导程20 Lead	5kg	190	300
	10kg	100	200
	20kg	50	80

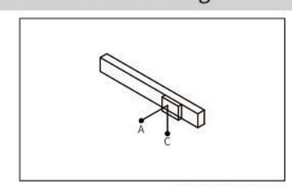

(单位:mm) (Unit:mm)

侧面安装		A	C
导程5 Lead	15kg	300	600
	25kg	200	400
	30kg	100	300
导程10 Lead	10kg	250	450
	15kg	150	330
	25kg	60	160
导程16 Lead	5kg	200	300
	10kg	100	200
	20kg	50	100
导程20 Lead	5kg	200	300
	10kg	100	200
	20kg	50	100

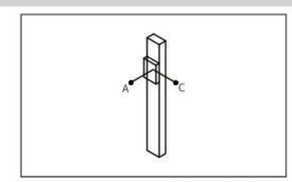

(单位:mm) (Unit:mm)

垂直安装		A	C
导程5 Lead	10kg	100	145
	15kg	50	75
	20kg	25	60
导程10 Lead	5kg	100	130
	10kg	50	65
	15kg	30	55
导程16 Lead	5kg	80	90
	10kg	60	80
	15kg	40	70
导程20 Lead	5kg	80	90
	10kg	60	80
	15kg	40	70

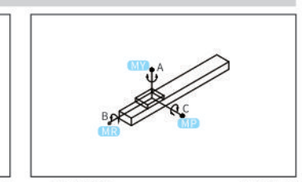

水平使用时 When used horizontally (单位:N.m)

MY	150(N.m)
MP	150(N.m)
MR	130(N.m)

BC 马达直连

• CAD图面可至www.dgshihai.com下载 •

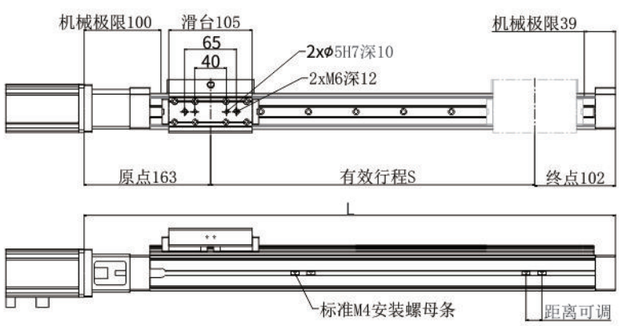

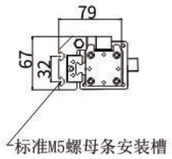

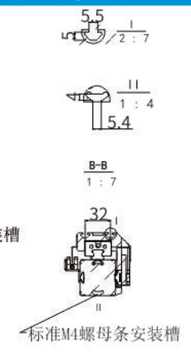

(单位：MM)

有效行程 Stroke	100	150	200	250	300	350	400	450	500	550	600	650	700	750	800	850	900	950	1000	1050
L	365	415	465	515	565	615	665	715	765	815	865	915	965	1015	1065	1115	1165	1215	1265	1315
重量(KG)	2.3	2.6	2.9	3.2	3.5	3.8	4.1	4.4	4.7	5	5.3	5.6	5.9	6.2	6.5	6.8	7.1	7.4	7.7	8

R 马达侧装

• CAD图面可至www.dgshihai.com下载 •

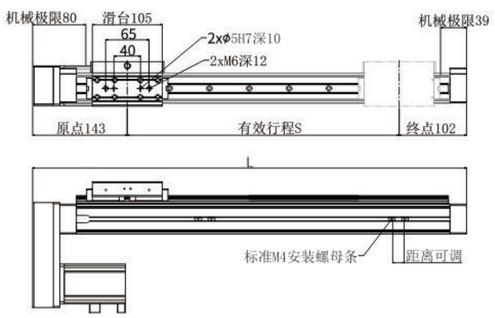

L 马达左折

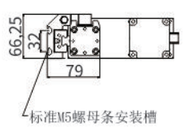

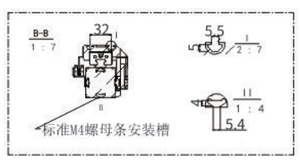

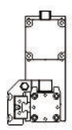

BU 马达上折

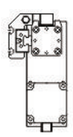

BM 马达下折

(单位：MM)

有效行程 Stroke	100	150	200	250	300	350	400	450	500	550	600	650	700	750	800	850	900	950	1000	1050
L	345	395	445	495	545	595	645	695	745	795	845	895	945	995	1045	1095	1145	1195	1245	1295
重量(KG)	2.3	2.6	2.9	3.2	3.5	3.8	4.1	4.4	4.7	5	5.3	5.6	5.9	6.2	6.5	6.8	7.1	7.4	7.7	8