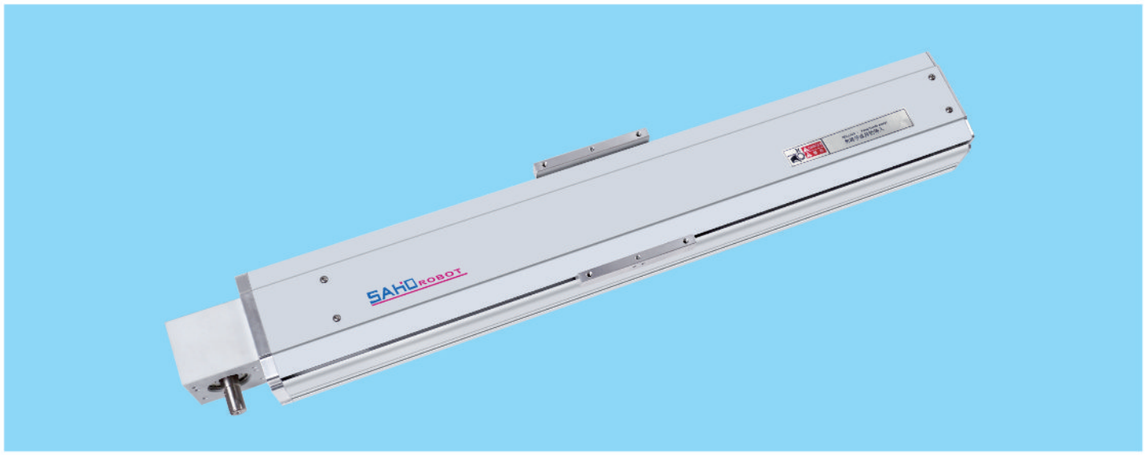

最大行程 Maximum stroke	最高速度 top speed	马达容量 Motor capacity	皮带宽度 Belt Width	直线滑轨 Straight track
3000mm	2000mm/s	750W	25mm	15×12.5－2支

型号表示方式 Model representation

STM120 - T - P100 - S500 - L - 100W - BJ - A

- 本机型号 model
- 皮带样式 Belt Type
  - T Pu钢丝皮带
  - X 橡胶皮带
- 皮带导程 Belt Lead: 100mm
- 行程 trip: 500-2000mm (50间隔50mmPitch)
- 马达位置 Motor position
  - L 马达左方 Motor Left
  - LU 马达左上方 Motor Upper Left
  - LD 马达左下方 Motor Lower Left
  - R 马达右方 Motor Right
  - RU 马达右上方 Motor Upper Right
  - RD 马达右下方 Motor Lower Right
- 伺服马达 Servo motor
  - 2 200W
  - 3 400W
  - 4 750W
  - H 步进电机
- 滑块长度 Slide length
  - BJ 标准滑块
  - DJ 定制滑块
- 安装方式 Installation mode
  - A 牙安装
  - B 孔安装

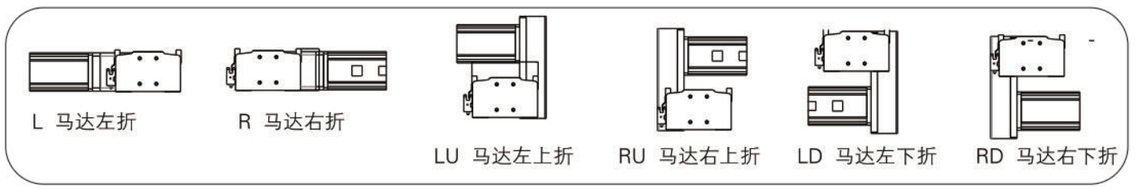

基本样式 basic

性能	位置重复精度 Position repetition accuracy(mm)		±0.04
	导程 Lead(mm)		100
	最高速度 top speed(mm/s)		2000
	最大可搬重量 Maximum carrying weight	水平使用 Horizontal use(kg)	50
		垂直使用 Vertical use(kg)	30

部品	标准行程 Standard travel(mm)		100~2000mm/50间隔
	Ac伺服马达容量 AC servo motor capacity(w)		750
	皮带宽度 Outside diameter of ball screw(mm)		25(5M齿)
	高刚性直线滑轨 High rigid straight track(mm)		15×12.5
	远点感应器 coupling(mm)	外挂 Plug in	FC-SPX307Z(NPN)

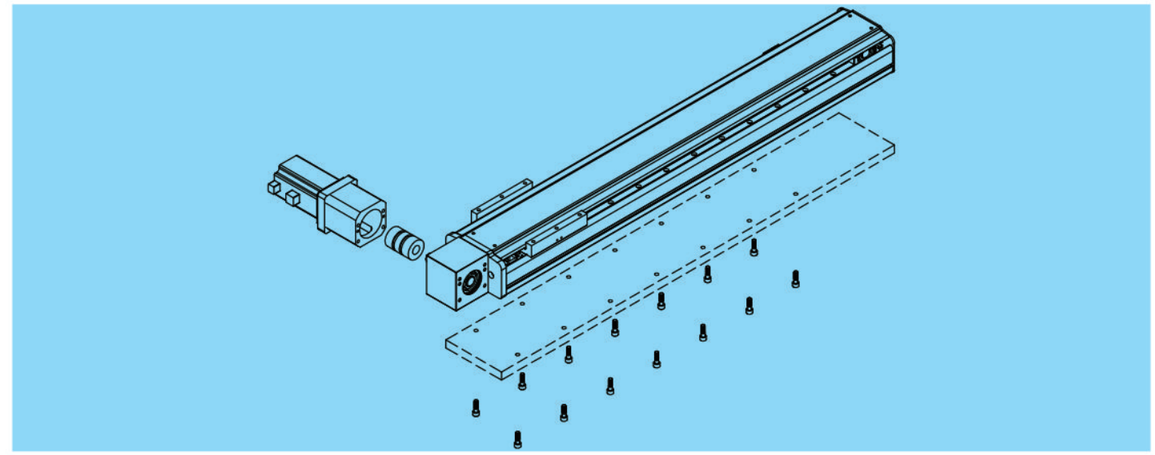

容许负载力矩表N.m Allowable Overhang

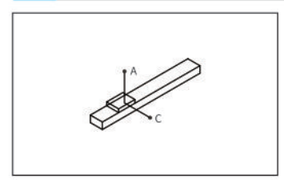

(单位:mm) (Unit:mm)

水平安装	A	C
20kg	800	600
30kg	700	500
50kg	600	400

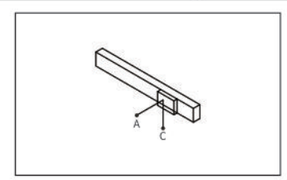

(单位:mm) (Unit:mm)

侧面安装	A	C
20kg	500	800
35kg	400	600
-	-	-

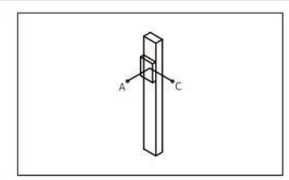

(单位:mm) (Unit:mm)

垂直安装	A	C
25kg	500	500
35kg	300	300
-	-	-

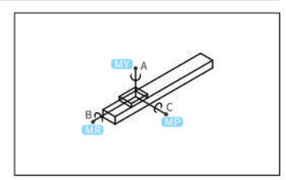

水平使用时 When used horizontally (单位:N.m)

MY	750(N.m)
MP	750(N.m)
MR	680(N.m)

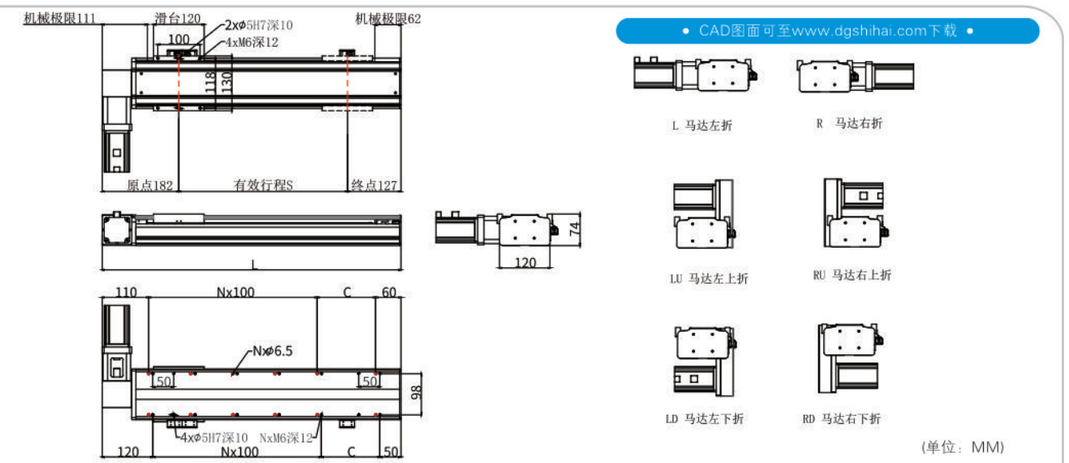

(单位: MM)

有效行程 Stroke	100	200	300	400	500	600	700	800	900	1000	1100	1200	1300	1400	1500	1600	1700	1800	1900	2000
L	409	509	609	709	809	909	1009	1109	1209	1309	1409	1509	1609	1709	1809	1909	2009	2109	2209	2309
C	139	139	139	139	139	139	139	139	139	139	139	139	139	139	139	139	139	139	139	139
N	1	2	3	4	5	6	7	8	9	10	11	12	13	14	15	16	17	18	19	20
M	6	8	10	12	14	16	18	20	22	24	26	28	30	32	34	36	38	40	42	44
重量(KG)	6.4	7.2	8	8.8	9.6	10.4	11.2	12	12.8	13.6	14.2	15	15.8	16.6	17.4	18.2	19	19.8	20.6	21.4