MSDM136

SAHO 时海

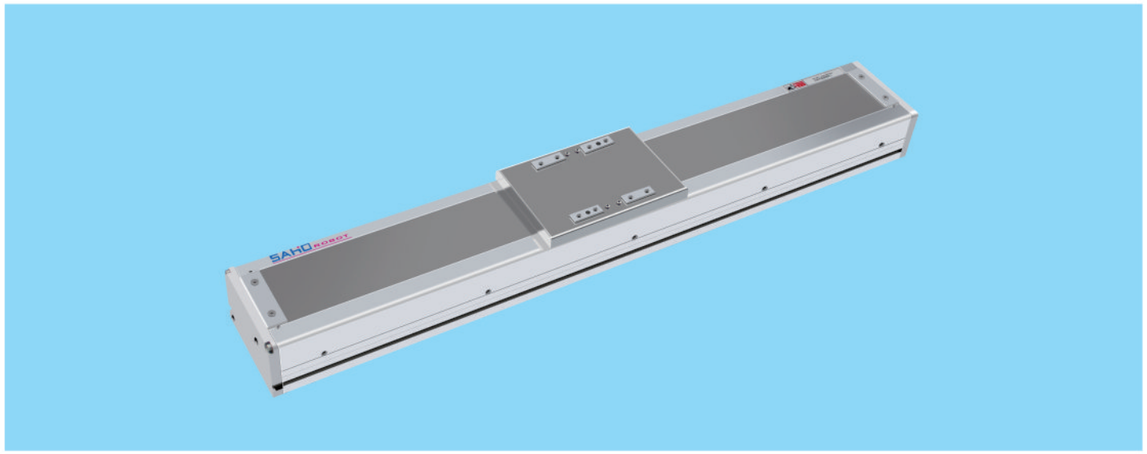

最大行程 Maximum stroke	最高速度 top speed	马达容量 Motor capacity	滚珠螺杆 Ball screw	直线滑轨 Straight track
1300mm	1000mm/s	400W	⌀20mm	15×12.5－2支

型号表示方式 Model representation

MSDM136 - P05 - S500 - M - C7 - 100W - BJ

本机型号 model

螺杆导程 Screw Lead

P05	05mm
P10	10mm
P16	16mm
P20	20mm

行程 trip

100-1300mm
50间隔50mmPitch

马达位置 Motor position

M	马达直结 Motor Built
BC	马达外露 Motor Exposed
BR	马达下折 Motor On Lower Side
BM	马达右折 Motor On Right Side
BL	马达左折 Motor On Left Side

螺杆等级 Screw grade

C7	C7级
C5	C5级
C3	C3级

伺服马达 Servo motor

1	400W
2	750W
H	步进电机
B	带刹车

滑块长度 Slide length

BJ	标准滑块
DJ	定制滑块

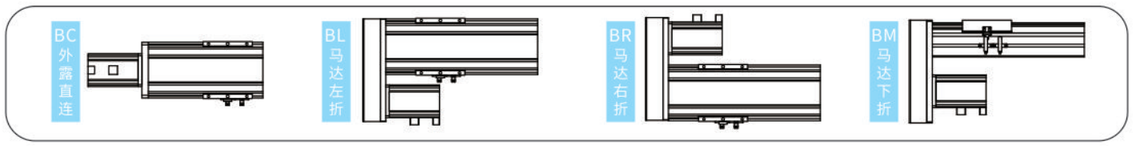

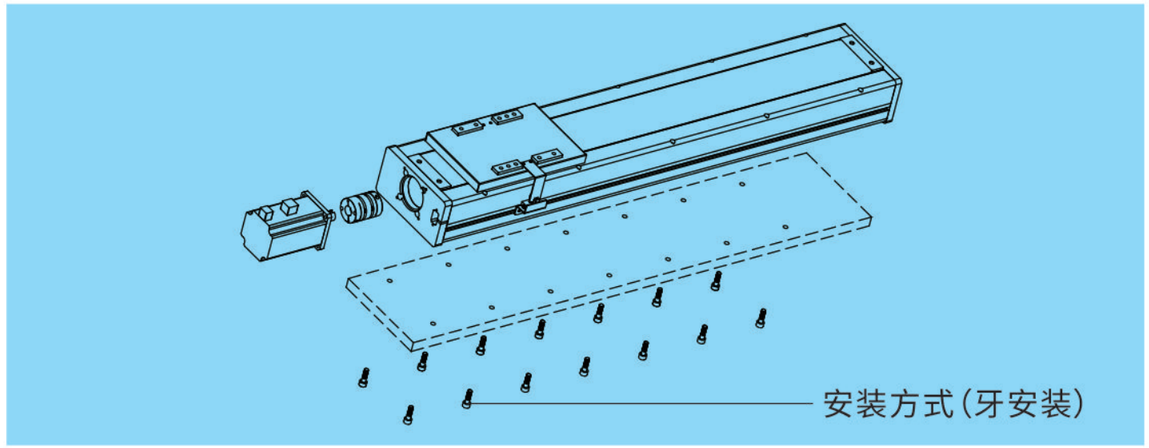

基本样式 basic

性能	位置重复精度 Position repetition accuracy(mm)		±0.01/±0.02			
	螺杆导程 Screw lead(mm)		5	10	20	-
	最高速度 top speed(mm/s)		250	500	1000	-
	最大可搬重量 Maximum carrying weight	水平使用 Horizontal use(kg)	85	70	35	-
		垂直使用 Vertical use(kg)	30	25	20	-
	标准行程 Standard travel(mm)		100~1300mm/50间隔			
部品	Ac伺服马达容量 AC servo motor capacity(w)		750			
	滚珠螺杆外径 Outside diameter of ball screw(mm)		C7⌀20			
	高刚性直线滑轨 High rigid straight track(mm)		15×12.5			
	联轴器 coupling(mm)		LK5-C39-1910WP			
	原点感应器 Home sensor	外挂 Plug in	FC-SPX307Z(NPN)			
			LU674-5NA(NPN)			

容许负载力矩表N.m Allowable Overhang

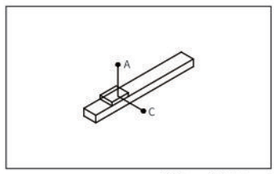

(单位:mm) (Unit:mm)

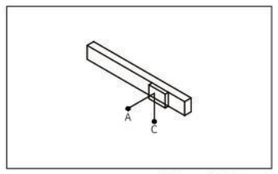

(单位:mm) (Unit:mm)

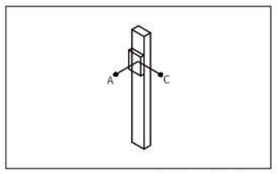

(单位:mm) (Unit:mm)

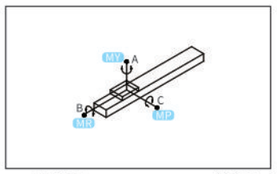

水平使用时 When used horizontally (单位:N.m)

水平安装		A	C
导程5 Lead	30kg	700	350
	50kg	600	300
	60kg	500	250
导程10 Lead	20kg	700	350
	30kg	600	300
	40kg	500	250
导程20 Lead	20kg	700	350
	30kg	600	300
	40kg	500	250

侧面安装		A	C
导程5 Lead	20kg	350	1200
	30kg	250	1000
	60kg	150	800
导程10 Lead	10kg	350	1200
	20kg	250	1000
	40kg	150	800
导程20 Lead	10kg	300	1000
	20kg	200	800
	30kg	100	600

垂直安装		A	C
导程5 Lead	20kg	400	300
	50kg	200	150
	60kg	150	100
导程10 Lead	10kg	400	300
	20kg	200	150
	40kg	150	100
导程20 Lead	10kg	350	250
	20kg	150	100
	30kg	100	50

MY	551(N.m)
MP	552(N.m)
MR	485(N.m)

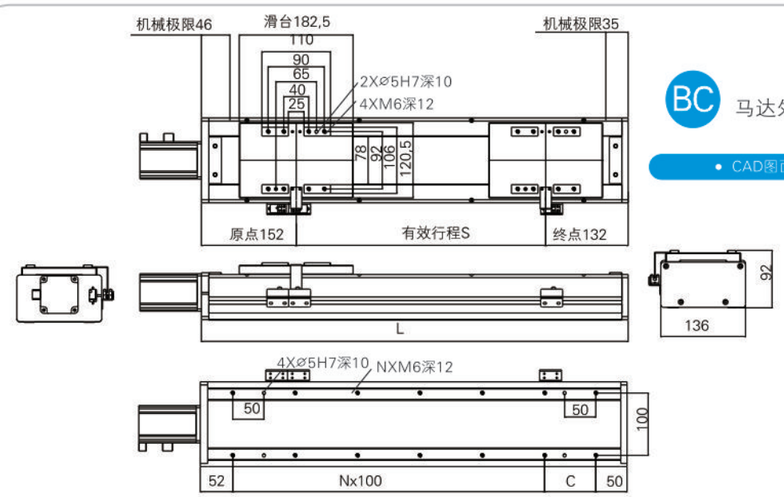

BC 马达外露Motor Exposed

• CAD图面可至www.dgshihai.com下载 •

(单位：MM)

有效行程 Stroke	100	150	200	250	300	350	400	450	500	550	600	650	700	750	800	850	900	950	1000	1050
L	384	434	484	534	584	634	684	734	784	834	884	934	984	1034	1084	1134	1184	1234	1284	1334
C	82	132	82	132	82	132	82	132	82	132	82	132	82	132	82	132	82	132	82	132
N	2	2	3	3	4	4	5	5	6	6	7	7	8	8	9	9	10	10	11	11
重量(KG)	10.6	11	11.5	12	12.5	13	13.4	14	14.4	15	15.4	15.9	16.4	16.9	17.4	17.9	18.4	18.9	19.3	19.9

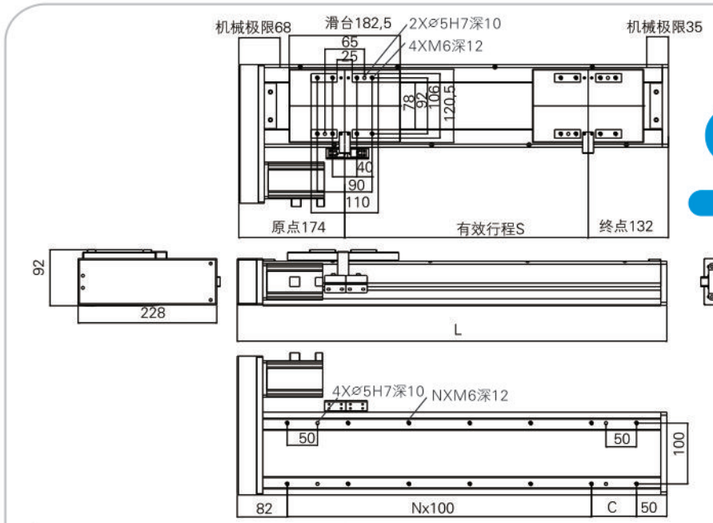

BL 马达左折 Motor On Left

• CAD图面可至www.dgshihai.com下载 •

(单位：MM)

有效行程 Stroke	100	150	200	250	300	350	400	450	500	550	600	650	700	750	800	850	900	950	1000	1050
L	406	456	506	556	606	656	706	756	806	856	906	956	1006	1056	1106	1156	1206	1256	1306	1356
C	74	124	74	124	74	124	74	124	74	124	74	124	74	124	74	124	74	124	74	124
N	2	2	3	3	4	4	5	5	6	6	7	7	8	8	9	9	10	10	11	11
重量(KG)	10.6	11	11.5	12	12.5	13	13.4	14	14.4	15	15.4	15.9	16.4	16.9	17.4	17.9	18.4	18.9	19.3	19.9

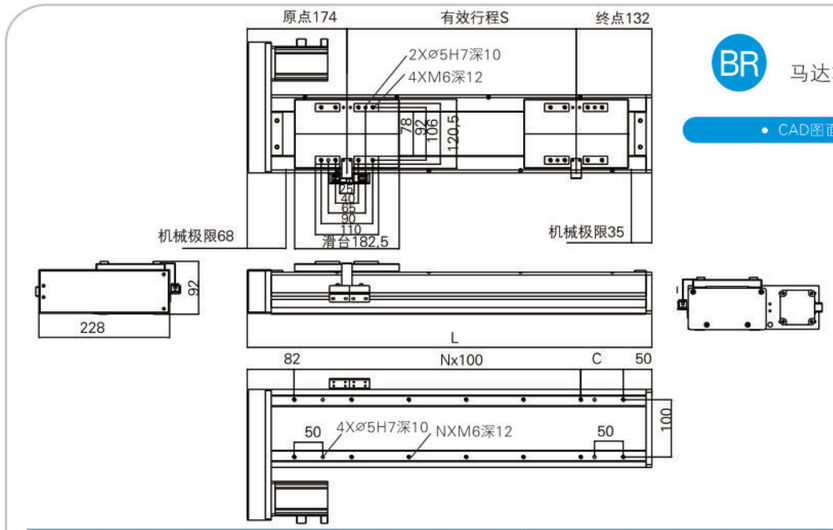

BR 马达右折 Motor On Right Side

• CAD图面可至www.dgshihai.com下载 •

(单位：MM)

有效行程 Stroke	100	150	200	250	300	350	400	450	500	550	600	650	700	750	800	850	900	950	1000	1050
L	406	456	506	556	606	656	706	756	806	856	906	956	1006	1056	1106	1156	1206	1256	1306	1356
C	74	124	74	124	74	124	74	124	74	124	74	124	74	124	74	124	74	124	74	124
N	2	2	3	3	4	4	5	5	6	6	7	7	8	8	9	9	10	10	11	11
重量(KG)	10.6	11	11.5	12	12.5	13	13.4	14	14.4	15	15.4	15.9	16.4	16.9	17.4	17.9	18.4	18.9	19.3	19.9

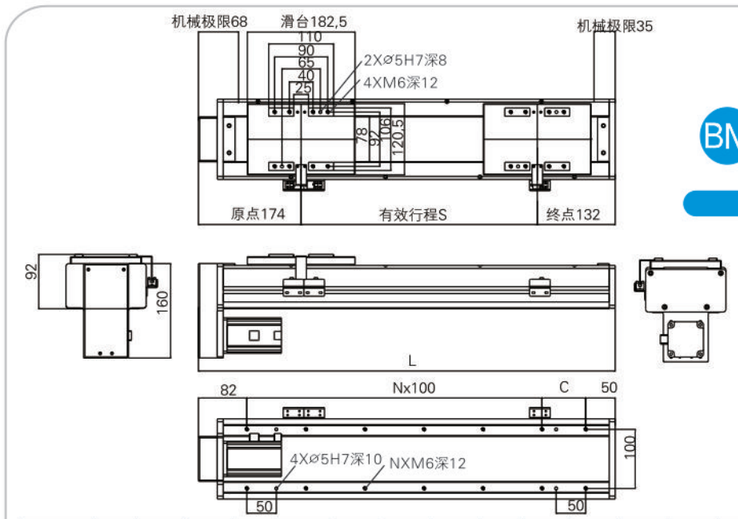

BM 马达下折 Motor On Lower Side

• CAD图面可至www.dgshihai.com下载 •

(单位：MM)

有效行程 Stroke	100	150	200	250	300	350	400	450	500	550	600	650	700	750	800	850	900	950	1000	1050
L	406	456	506	556	606	656	706	756	806	856	906	956	1006	1056	1106	1156	1206	1256	1306	1356
C	74	124	74	124	74	124	74	124	74	124	74	124	74	124	74	124	74	124	74	124
N	2	2	3	3	4	4	5	5	6	6	7	7	8	8	9	9	10	10	11	11
重量(KG)	10.6	11	11.5	12	12.5	13	13.4	14	14.4	15	15.4	15.9	16.4	16.9	17.4	17.9	18.4	18.9	19.3	19.9