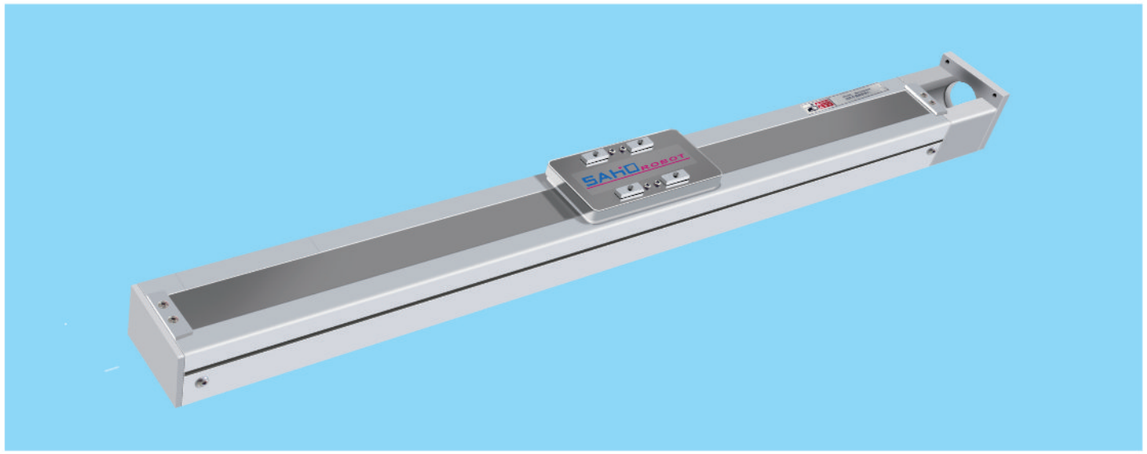

最大行程 Maximum stroke	最高速度 top speed	马达容量 Motor capacity	滚珠螺杆 Ball screw	直线滑轨 Straight track
800mm	1000mm/s	400W	⌀12mm	9.5×42－1支

型号表示方式 Model representation

MSDM65 - P05 - S500 - M - C7 - 100W - BJ

本机型号 model

螺杆导程 Screw Lead

P02	02mm
P05	05mm
P10	10mm
P20	20mm

行程 trip

100-800mm
50间隔50mmPitch

螺杆等级 Screw grade

C7	C7级
C5	C5级
C3	C3级

马达位置 Motor position

BC	马达外露 Motor Exposed
BR	马达下折 Motor On Lower Side
BM	马达右折 Motor On Right Side
BL	马达左折 Motor On Left Side

伺服马达 Servo motor

1	100W
2	200W
3	400W
H	步进电机

滑块长度 Slide length

BJ	标准滑块
DJ	定制滑块

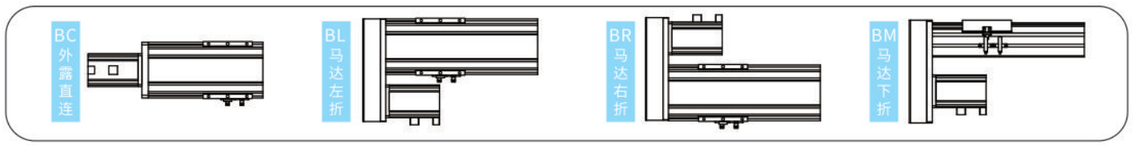

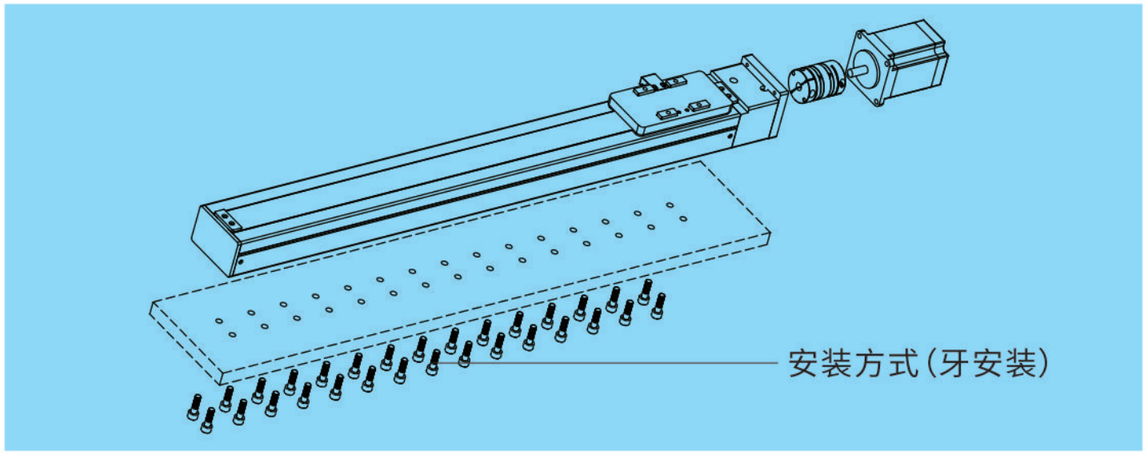

基本样式 basic

性能	位置重复精度 Position repetition accuracy(mm)		±0.01/±0.02			
	螺杆导程 Screw lead(mm)		2	5	10	20
	最高速度 top speed(mm/s)		100	250	500	1000
	最大可搬重量 Maximum carrying weight	水平使用 Horizontal use(kg)	20	15	10	8
		垂直使用 Vertical use(kg)	15	10	5	5
	标准行程 Standard travel(mm)		100~800mm/50间隔			
部品	激磁最大静止转距 Maximum Static Torque(w)		0.39			
	滚珠螺杆外径 Outside diameter of ball screw(mm)		C7⌀12			
	高刚性直线滑轨 High rigid straight track(mm)		9.5×42			
	联轴器 coupling(mm)		LK5-C34-1410WP			
	原点感应器 Remote sensor	外挂 Plug in	FC-SPX303Z(NPN)			
			LU672-5NA(NPN)			

容许负载力矩表N.m Allowable Overhang

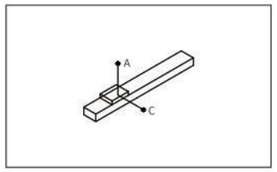

(单位:mm) (Unit:mm)

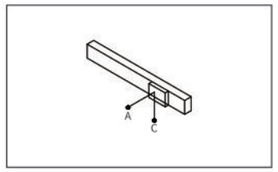

(单位:mm) (Unit:mm)

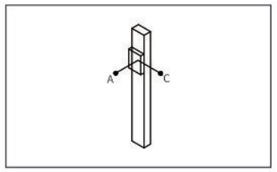

(单位:mm) (Unit:mm)

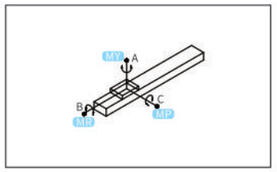

水平使用时 When used horizontally (单位:N.m)

水平安装		A	C
导程5 Lead	10kg	300	200
	20kg	150	100
	-	-	-
导程10 Lead	8kg	300	200
	15kg	150	100
	-	-	-
导程20 Lead	6kg	300	200
	10kg	150	100
	-	-	-

侧面安装		A	C
导程5 Lead	15kg	200	400
	20kg	150	200
	-	-	-
导程10 Lead	10kg	200	400
	15kg	150	200
	-	-	-
导程20 Lead	8kg	200	400
	10kg	150	200
	-	-	-

垂直安装		A	C
导程5 Lead	10kg	200	300
	15kg	100	150
	-	-	-
导程10 Lead	8kg	200	300
	10kg	100	150
	-	-	-

MY	70(N.m)
MP	80(N.m)
MR	75(N.m)

BC 马达外露Motor Exposed

• CAD图面可至www.dgshihai.com下载 •

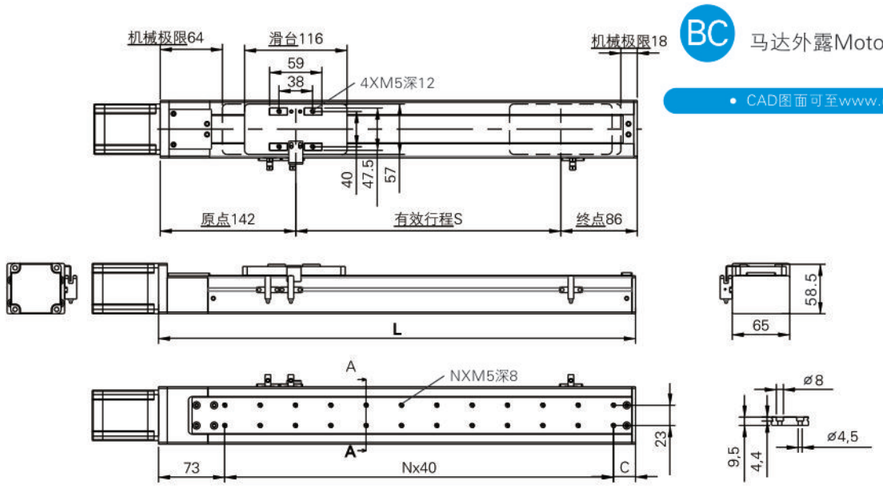

(单位：MM)

有效行程 Stroke	100	150	200	250	300	350	400	450	500	550	600	650	700	750	800
L	328	378	428	478	528	578	628	678	728	778	828	878	928	978	1028
C	15	25	35	45	15	25	35	45	15	25	35	45	15	25	35
N	6	7	8	9	11	12	13	14	16	17	18	19	21	22	23
重量(KG)	2.7	2.8	3	3.2	3.4	3.6	3.7	3.9	4.1	4.3	4.4	4.6	4.8	5	5.1

BL 马达左折 Motor On Left Side

• CAD图面可至www.dgshihai.com下载 •

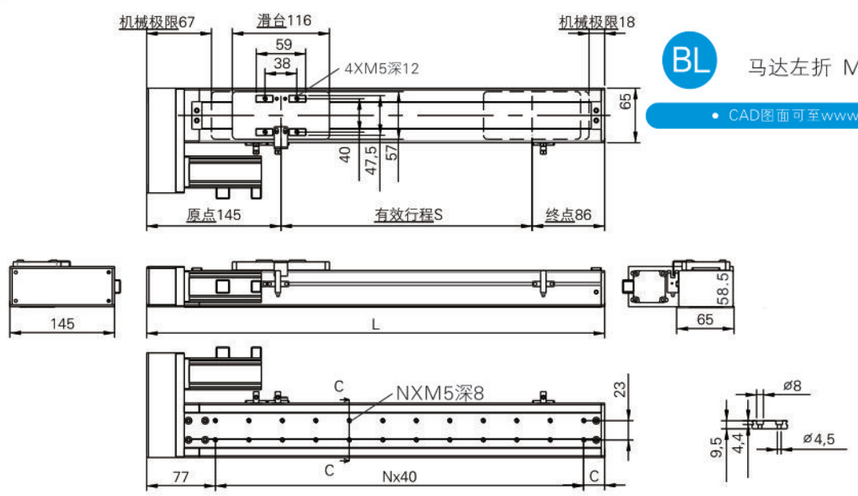

(单位：MM)

有效行程 Stroke	100	150	200	250	300	350	400	450	500	550	600	650	700	750	800
L	331	381	431	481	531	581	631	681	731	781	831	881	931	981	1031
C	14	24	34	44	14	24	34	44	14	24	34	44	14	24	34
N	6	7	8	9	11	12	13	14	16	17	18	19	21	22	23
重量(KG)	2.7	2.8	3	3.2	3.4	3.6	3.7	3.9	4.1	4.3	4.4	4.6	4.8	5	5.1

BR 马达右折 Motor On Right Side

• CAD图面可至www.dgshihai.com下载 •

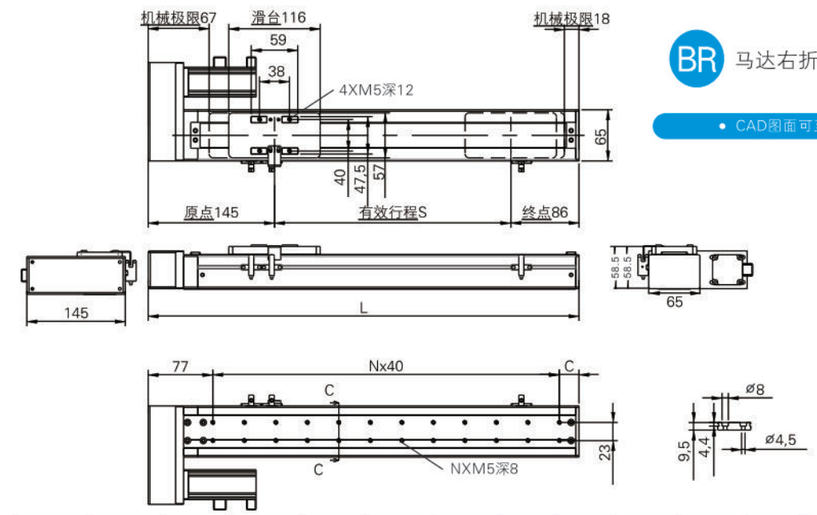

(单位：MM)

有效行程 Stroke	100	150	200	250	300	350	400	450	500	550	600	650	700	750	800
L	331	381	431	481	531	581	631	681	731	781	831	881	931	981	1031
C	14	24	34	44	14	24	34	44	14	24	34	44	14	24	34
N	6	7	8	9	11	12	13	14	16	17	18	19	21	22	23
重量(KG)	2.7	2.8	3	3.2	3.4	3.6	3.7	3.9	4.1	4.3	4.4	4.6	4.8	5	5.1

特注：*、电机不包括在内

BM 马达下折 Motor On Lower Side

• CAD图面可至www.dgshihai.com下载 •

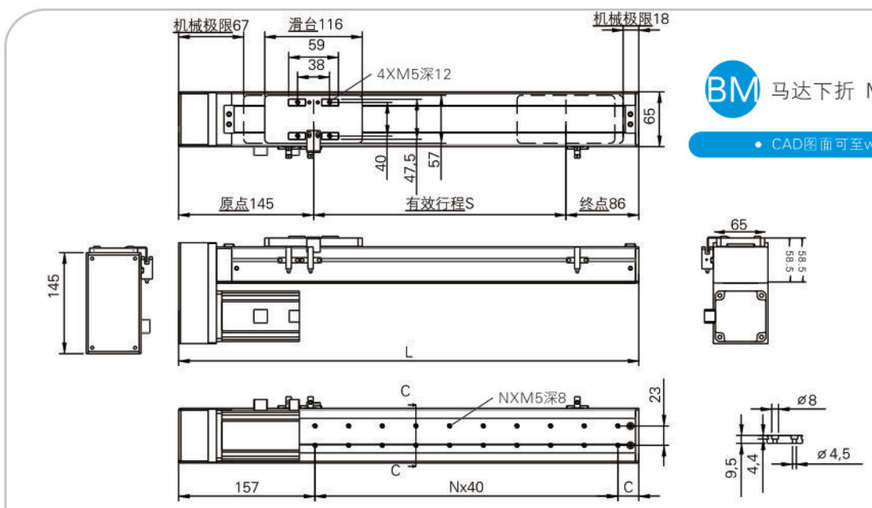

(单位：MM)

有效行程 Stroke	100	150	200	250	300	350	400	450	500	550	600	650	700	750	800
L	331	381	431	481	531	581	631	681	731	781	831	881	931	981	1031
C	14	24	34	44	14	24	34	44	14	24	34	44	14	24	34
N	4	5	6	7	9	10	11	12	14	15	16	17	19	20	21
重量(KG)	2.7	2.8	3	3.2	3.4	3.6	3.7	3.9	4.1	4.3	4.4	4.6	4.8	5	5.1

特注：*、电机不包括在内